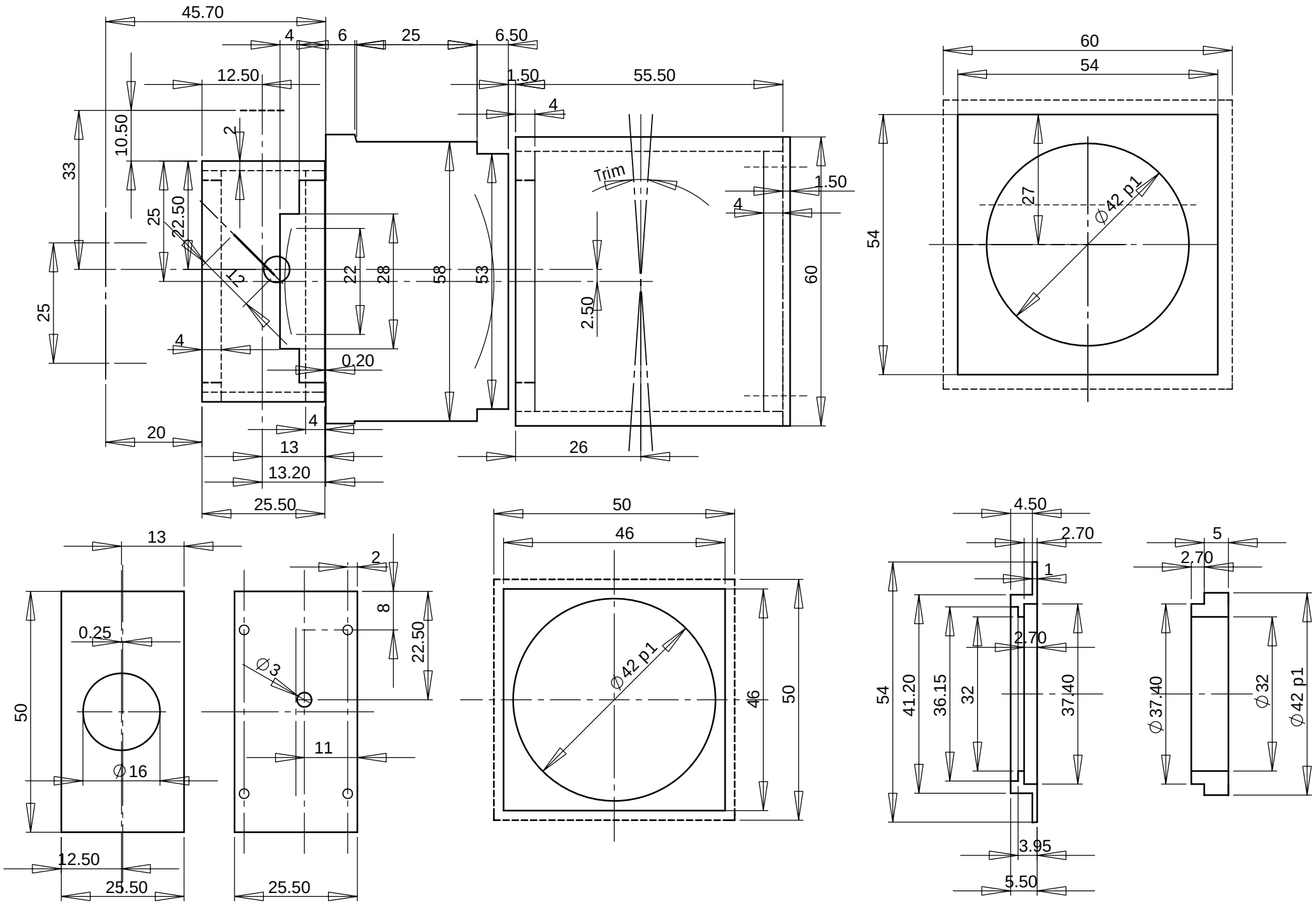
45.70
4
6
25
6.50
12.50
1.50
55.50
4
10.50
2
33
25
22.50
Trim
1.50
4
22
28
58
53
60
2.50
25
4
0.20
4
20
13
13.20
25.50
26
60
54
54
27
Ø42 p1
13
0.25
50
Ø16
12.50
25.50
2
8
22.50
Ø3
11
25.50
50
46
Ø42 p1
46
50
4.50
2.70
1
2.70
54
41.20
36.15
32
37.40
3.95
5.50
5
2.70
Ø37.40
Ø32
Ø42 p1